









90°-Winkelstück lang

3,40€ – 7,30€ INKL. MWST.

Artikelnummer: MCFF0121100W1

https://www.mc-fact.eu/de/shop/fittings/elbows/elbow-90-long/

90°-Winkelstück mit großem Radius für Sanitärinstallationen, Standardausführung mit Innengewinde/Innengewinde aus Gusseisen, erhältlich in 4 Ausführungen.

Eigenschaften

Gewicht	ND
Abmessungen	ND
Verwendung	Dekoration, Klempnerei
Art des Gewindes	BSPT Whitworth Konisch
Größe	3/8", 1/2", 3/4", 1"
Zertifiziert	DVGW, SVGW
Materialien	Gusseisen
Reihe	Klassisch, Gusseisen

Technische Zeichnung

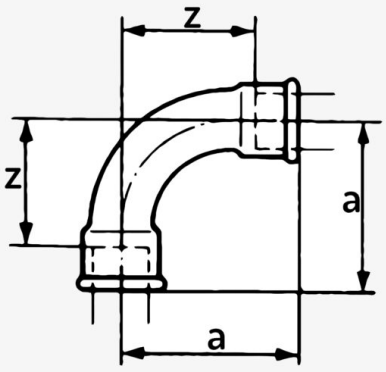

MC Fact (mm)	a	z
3/8" (12/17)	48	37
1/2" (15/21)	55	42
3/4" (20/27)	69	54
1" (26/34)	85	68

Copyright 2026 MC Fact – Alle Rechte vorbehalten

	90°-Winkelstück, lang – 3/8″ Artikelnummer: MCFF0121138W1	60 × 60 × 25 mm	79,00 g	3,40€ INKL. MWST.
	90°-Winkelstück, lang – 1/2″ Artikelnummer: MCFF0121112W1	72 × 72 × 29 mm	125,00 g	3,49€ INKL. MWST.
	90°-Winkelstück, lang – 3/4″ Artikelnummer: MCFF0121134W1	88 × 88 × 36 mm	220,00 g	5,39€ INKL. MWST.
	90°-Bogen, lang – 1″ Artikelnummer: MCFF0121144W1	118 × 118 × 53 mm	350,00 g	7,30€ INKL. MWST.

Copyright 2026 MC Fact – Alle Rechte vorbehalten