

Dimmer-Schalter

36,00€ INKL. MWST.

Artikelnummer: MCFL0220100Y3

https://www.mc-fact.eu/de/shop/lighting/switch-dimmer-for-lamp/

Dimmerschalter für alle Arten von Glühbirnen.
Der Schalter zeichnet sich dadurch aus, dass er mit allen Arten von 2- bis 3-adrigen, verdrillten oder runden Stromkabeln verwendet werden kann und zudem die Helligkeit Ihrer Lampe reguliert.



Eigenschaften

Gewicht	37 g
Abmessungen	97 × 30,5 × 28,5 mm
Art der Verbindung	Schraubklemme
Materialien	Thermoplastik
Farben	Schwarz, Weiß
Nominaler Blutdruck	240V
Leistung Min	4W
Max. Leistung	150W
Schutzklasse	IP20
Art des Schalters	Dimmer
Anzahl der Fäden	2 Fäden, 3 Fäden

Technische Zeichnung

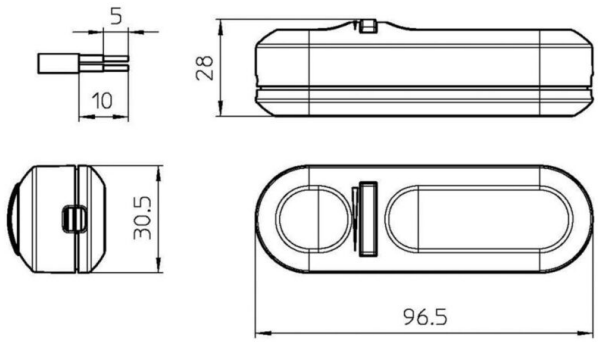

Copyright 2026 MC Fact – Alle Rechte vorbehalten

	Dimmerschalter – Schwarz Artikelnummer: MCFL0220101Y3	97 × 30,5 × 28,5 mm	37,00 g	36,00€ INKL. MWST.
	Dimmerschalter – Weiß Artikelnummer: MCFL0220102Y3	97 × 30,5 × 28,5 mm	37,00 g	36,00€ INKL. MWST.

Copyright 2026 MC Fact – Alle Rechte vorbehalten