







Kurzer Winkel 90° F/M

2,80€ – 6,20€ INKL. MWST.

Artikelnummer: MCFF0111200W1

https://www.mc-fact.eu/de/shop/fittings/elbows/elbow-90-short-fm/

Kurzer 90°-Winkelanschluss mit Außen- und Innengewinde aus schwarzem Gusseisen, erhältlich in 4 Ausführungen.

Eigenschaften

Gewicht	ND
Abmessungen	ND
Verwendung	Dekoration, Klempnerei
Art des Gewindes	BSPT Whitworth Konisch
Größe	3/8", 1/2", 3/4", 1"
Zertifiziert	DVGW, SVGW
Materialien	Gusseisen
Reihe	Klassisch, Gusseisen

Technische Zeichnung

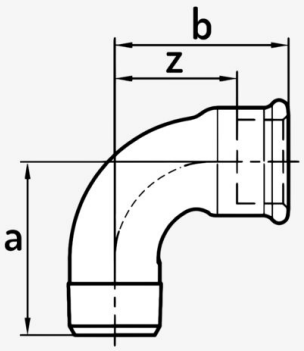

MC Fact (mm)	a	b	z
3/8" (12/17)	37	37	26
1/2" (15/21)	45	45	32
3/4" (20/27)	50	50	35
1" (26/34)	63	63	46

Copyright 2026 MC Fact – Alle Rechte vorbehalten

	Kurzes 90°-Winkelstück F/M – 3/8″ Artikelnummer: MCFF0111238W1	50 × 45 × 25 mm	56,00 g	6,20€ INKL. MWST.
	Kurzes 90°-Winkelstück F/M – 1/2″ Artikelnummer: MCFF0111212W1	61 × 56 × 29 mm	100,00 g	2,80€ INKL. MWST.
	Kurzes 90°-Winkelstück F/M – 3/4″ Artikelnummer: MCFF0111234W1	70 × 64 × 36 mm	165,00 g	4,35€ INKL. MWST.
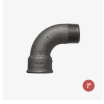	Kurzes 90°-Winkelstück F/M – 1″ Artikelnummer: MCFF0111244W1	85 × 80 × 43 mm	265,00 g	5,79€ INKL. MWST.

Copyright 2026 MC Fact – Alle Rechte vorbehalten