

90°-Bogen mit großem Radius, MM

4,70€ – 9,99€ INKL. MWST.

Artikelnummer: MCFF0121300W1

https://www.mc-fact.eu/de/shop/fittings/elbows/elbow-90-long-mm/

90°-Winkelstück mit großem Radius, Außengewinde-Außengewinde, aus schwarzem Gusseisen, erhältlich in 4 Ausführungen.




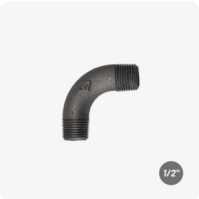





Eigenschaften

Gewicht	ND
Abmessungen	ND
Verwendung	Dekoration, Klempnerei
Art des Gewindes	BSPT Whitworth Konisch
Größe	3/8", 1/2", 3/4", 1"
Zertifiziert	DVGW, SVGW
Materialien	Gusseisen
Reihe	Klassisch, Gusseisen

Technische Zeichnung

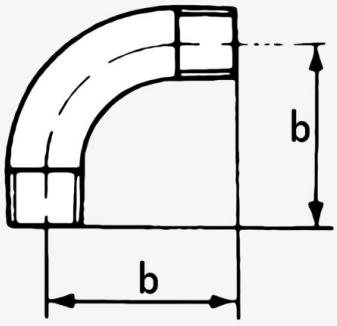

MC Fact (mm)	b
3/8" (12/17)	42
1/2" (15/21)	48
3/4" (20/27)	60
1" (26/34)	75

Copyright 2026 MC Fact – Alle Rechte vorbehalten

	Langes 90°-Winkelstück M/M – 3/8″ Artikelnummer: MCFF0121338W1	51 × 51 × 17 mm	57,00 g	4,70€ INKL. MWST.
	Langes 90°-Winkelstück M/M – 1/2″ Artikelnummer: MCFF0121312W1	59 × 59 × 21,3 mm	88,00 g	5,90€ INKL. MWST.
	Langes 90°-Winkelstück M/M – 3/4″ Artikelnummer: MCFF0121334W1	74 × 74 × 26,9 mm	160,00 g	6,90€ INKL. MWST.
	Langes 90°-Winkelstück M/M – 1″ Artikelnummer: MCFF0121344W1	92 × 92 × 33,6 mm	264,00 g	9,99€ INKL. MWST.

Copyright 2026 MC Fact – Alle Rechte vorbehalten