







Wandhalterung Ring

12,10€ – 16,60€ INKL. MWST.

Artikelnummer: MCFK1160000W1

https://www.mc-fact.eu/de/shop/kits/kit-hooks-ds1914-eye-bolt/

Wandhalterung mit Seil und Ring. Sie kann als Regalhalterung mit Seil verwendet werden, um ein hängendes Regal zu schaffen.
Dank ihres Hebeauges kann sie eine beträchtliche Last tragen.

Eigenschaften

Gewicht	ND
Abmessungen	65 × 9 × 37 mm
Größe	1/2"
Last	Schwer
Art des Gewindes	BSPP Whitworth gerade
Option	Zusammengebaut, Kit

Technische Zeichnung

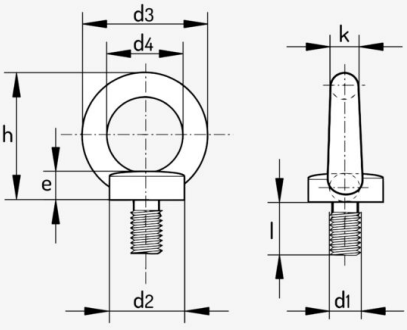

	h	e	l	k	d1	d2	d3	d4
M10	45	8	17	10	10	25	45	25

Copyright 2026 MC Fact – Alle Rechte vorbehalten

	Wandhalterung mit Ring – montiert, inklusive Schrauben und Dübel Artikelnummer: MCFK1160112W1C1PA1S33	65 × 9 × 37 mm	233,00 g	16,60€ INKL. MWST.
	Wandhalterung mit Ring – montiert, ohne Schrauben Artikelnummer: MCFK1160112W1C1PA1	65 × 9 × 37 mm	216,00 g	13,60€ INKL. MWST.
	Wandhalterung Ring - Set, Schrauben und Dübel Artikelnummer: MCFK1160112W1S33	65 × 9 × 37 mm	233,00 g	15,10€ INKL. MWST.
	Wandhalterung Ring - Kit, Ohne Schrauben Artikelnummer: MCFK1160112W1	65 × 9 × 37 mm	216,00 g	12,10€ INKL. MWST.

Copyright 2026 MC Fact – Alle Rechte vorbehalten