









Elleboog 90° lang

3,40€ – 7,30€ BTW incl

SKU: MCFF0121100W1

https://www.mc-fact.eu/nl/shop/fittings/elbows/elbow-90-long/

90°-bochtstuk met grote boog voor sanitair, standaard vrouwelijk/vrouwelijk, van gietijzer, verkrijgbaar in 4 uitvoeringen.

Kenmerken

Gewicht	ND
Afmetingen	ND
Gebruik	Decoratie, Loodgieterswerk
Type draad	BSPT Whitworth conisch
Grootte	3/8", 1/2", 3/4", 1"
Gecertificeerd	DVGW, SVGW
Materialen	Gietijzer
bereik	Klassiek, Gietijzer

Technische tekening

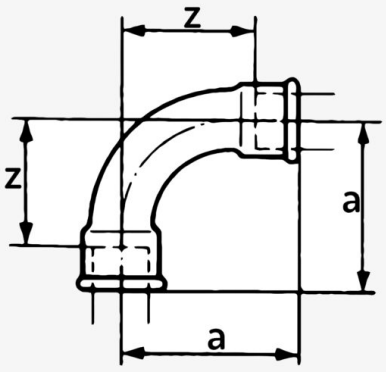

MC Fact (mm)	a	z
3/8" (12/17)	48	37
1/2" (15/21)	55	42
3/4" (20/27)	69	54
1" (26/34)	85	68

Copyright 2026 MC Fact - Alle rechten voorbehouden

	90°-bocht, lang – 3/8″ SKU: MCFF0121138W1	60 × 60 × 25 mm	79,00 g	3,40€ BTW incl
	90°-bocht, lang – 1/2″ SKU: MCFF0121112W1	72 × 72 × 29 mm	125,00 g	3,49€ BTW incl
	90°-bocht, lang – 3/4″ SKU: MCFF0121134W1	88 × 88 × 36 mm	220,00 g	5,39€ BTW incl
	90°-bocht, lang – 1″ SKU: MCFF0121144W1	118 × 118 × 53 mm	350,00 g	7,30€ BTW incl

Copyright 2026 MC Fact - Alle rechten voorbehouden