

Dimschakelaar

36,00€ BTW incl

SKU: MCFL0220100Y3

https://www.mc-fact.eu/nl/shop/lighting/switch-dimmer-for-lamp/

Dimmerschakelaar voor alle soorten lampen.
Deze schakelaar onderscheidt zich doordat hij geschikt is voor alle soorten elektrische kabels met 2 tot 3 draden (getwist of rond) en doordat u de lichtsterkte van uw lamp kunt regelen.



Kenmerken

Gewicht	37 g
Afmetingen	97 × 30,5 × 28,5 mm
Type aansluiting	Schroefaansluiting
Materialen	Thermoplastisch
Kleuren	Zwart, Wit
Nominale spanning	240V
Vermogen Min	4W
Max Vermogen	150W
Beschermingsklasse	IP20
Type schakelaar	Dimmer
Aantal draden	2-draads, 3-draads

Technische tekening

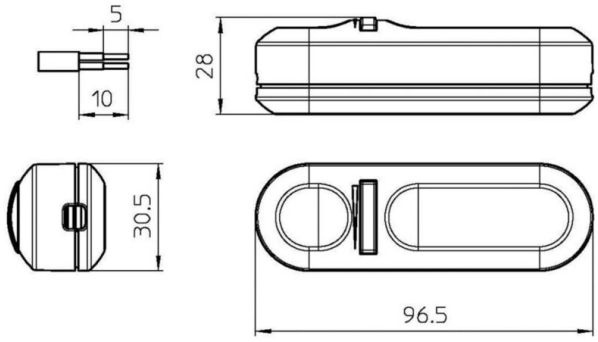

Copyright 2026 MC Fact - Alle rechten voorbehouden

	Dimmer – Zwart SKU: MCFL0220101Y3	97 × 30,5 × 28,5 mm	37,00 g	36,00€ BTW incl
	Dimmer – Wit SKU: MCFL0220102Y3	97 × 30,5 × 28,5 mm	37,00 g	36,00€ BTW incl

Copyright 2026 MC Fact - Alle rechten voorbehouden