







DIY-metalen fitting E27 zonder naakte ferrule

5,60€ – 6,30€ BTW incl

SKU: MCFL0406000W8

https://www.mc-fact.eu/nl/shop/lighting/lampholder-e14-metal-no-ferrule/

E14-fitting van metaal, doe-het-zelf, zonder ring en zonder kabelklem. Voorzien van aansluiting voor aarding. Verkrijgbaar in verschillende kleuren.

Kenmerken

Gewicht	30 g
Afmetingen	28 × 28 × 58 mm
Afwerking	Koper, Messing, Chroom
Materialen	Staal, Metaal
Contactdoos	E14
Maat	M10
Type draad	NIET EINDE

Technische tekening

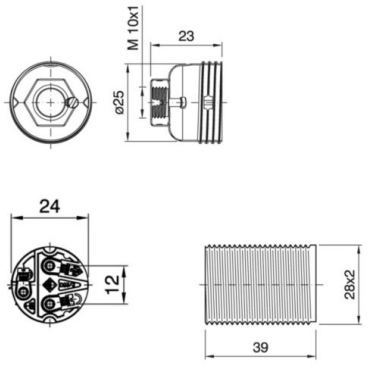

Copyright 2026 MC Fact - Alle rechten voorbehouden
Website: www.mc-fact.eu/nl E-mail: support@mc-fact.eu

	DIY E14 metalen lamphouder, kaal, zonder huls - Chroom SKU: MCFL0406023W8	28 × 28 × 58 mm	30,00 g	5,60€ BTW incl
	DIY E14 metalen lamphouder zonder huls - Koper SKU: MCFL0406020W8	28 × 28 × 58 mm	30,00 g	6,30€ BTW incl
	DIY E14 metalen lamphouder zonder huls - Messing SKU: MCFL0406024W8	28 × 28 × 58 mm	30,00 g	5,80€ BTW incl

Copyright 2026 MC Fact - Alle rechten voorbehouden