





Korte elleboog 90° F/M

2,80€ – 6,20€ BTW incl

SKU: MCFF0111200W1

https://www.mc-fact.eu/nl/shop/fittings/elbows/elbow-90-short-fm/

Korte 90°-bochtkoppeling met mannelijke en vrouwelijke aansluiting, van zwart gietijzer, verkrijgbaar in 4 uitvoeringen.

Kenmerken

Gewicht	ND
Afmetingen	ND
Gebruik	Decoratie, Loodgieterswerk
Type draad	BSPT Whitworth Conisch
Grootte	3/8", 1/2", 3/4", 1"
Gecertificeerd	DVGW, SVGW
Materialen	Gietijzer
bereik	Klassiek, Gietijzer

Technische tekening

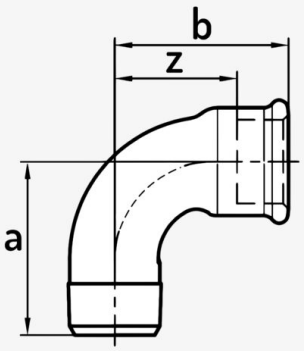

MC Fact (mm)	a	b	z
3/8" (12/17)	37	37	26
1/2" (15/21)	45	45	32
3/4" (20/27)	50	50	35
1" (26/34)	63	63	46

Copyright 2026 MC Fact - Alle rechten voorbehouden

	Korte 90°-bocht F/M – 3/8″ SKU: MCFF0111238W1	50 × 45 × 25 mm	56,00 g	6,20€ BTW incl
	Korte 90°-bocht F/M – 1/2″ SKU: MCFF0111212W1	61 × 56 × 29 mm	100,00 g	2,80€ BTW incl
	Korte 90°-bocht F/M – 3/4″ SKU: MCFF0111234W1	70 × 64 × 36 mm	165,00 g	4,35€ BTW incl
	Korte bocht 90° F/M – 1″ SKU: MCFF0111244W1	85 × 80 × 43 mm	265,00 g	5,79€ BTW incl

Copyright 2026 MC Fact - Alle rechten voorbehouden