

Lange bocht met een straal van 90° MM

4,70€ – 9,99€ BTW incl

SKU: MCFF0121300W1

https://www.mc-fact.eu/nl/shop/fittings/elbows/elbow-90-long-mm/

90°-bochtstuk met lange radius, mannelijk-mannelijk, van zwart gietijzer, verkrijgbaar in 4 uitvoeringen.










Kenmerken

Gewicht	ND
Afmetingen	ND
Gebruik	Decoratie, Sanitair
Type draad	BSPT Whitworth conisch
Grootte	3/8", 1/2", 3/4", 1"
Gecertificeerd	DVGW, SVGW
Materialen	Gietijzer
bereik	Klassiek, Gietijzer

Technische tekening

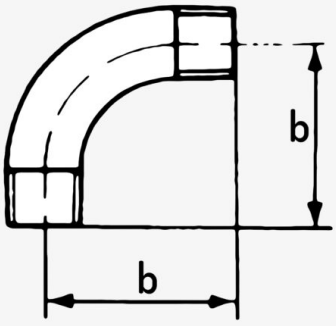

MC Fact (mm)	b
3/8" (12/17)	42
1/2" (15/21)	48
3/4" (20/27)	60
1" (26/34)	75

Copyright 2026 MC Fact - Alle rechten voorbehouden

	Lange bocht 90° M/M – 3/8″ SKU: MCFF0121338W1	51 × 51 × 17 mm	57,00 g	4,70€ BTW incl
	Lange bocht 90° M/M – 1/2″ SKU: MCFF0121312W1	59 × 59 × 21,3 mm	88,00 g	5,90€ BTW incl
	Lange bocht 90° M/M – 3/4″ SKU: MCFF0121334W1	74 × 74 × 26,9 mm	160,00 g	6,90€ BTW incl
	Lange 90°-bocht M/M – 1″ SKU: MCFF0121344W1	92 × 92 × 33,6 mm	264,00 g	9,99€ BTW incl

Copyright 2026 MC Fact - Alle rechten voorbehouden