







Muurbeugel ring

12,10€ – 16,60€ BTW incl

SKU: MCFK1160000W1

https://www.mc-fact.eu/nl/shop/kits/kit-hooks-ds1914-eye-bolt/

Wandhouder met touw en ring. Deze kan worden gebruikt als plankhouder met touw om een hangende plank te maken.
Dankzij de hijsring kan hij een aanzienlijke belasting dragen.

Kenmerken

Gewicht	ND
Afmetingen	65 × 9 × 37 mm
Grootte	1/2"
Belasting	Zwaar
Soort draad	BSPP Whitworth rechts
Optie	Gemonteerd, Kit

Technische tekening

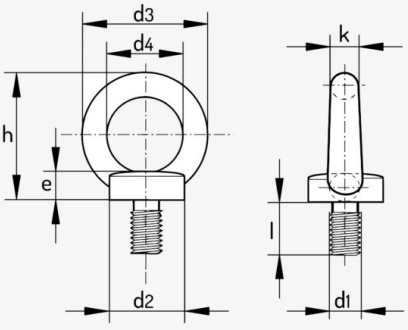

	h	e	l	k	d1	d2	d3	d4
M10	45	8	17	10	10	25	45	25

Copyright 2026 MC Fact - Alle rechten voorbehouden

	Wandbeugel met ring – Gemonteerd, schroeven en pluggen SKU: MCFK1160112W1C1PA1S33	65 × 9 × 37 mm	233,00 g	16,60€ BTW incl
	Wandbeugel met ring – Gemonteerd, zonder schroeven SKU: MCFK1160112W1C1PA1	65 × 9 × 37 mm	216,00 g	13,60€ BTW incl
	Muurbeugel ring - Kit, schroef en plug SKU: MCFK1160112W1S33	65 × 9 × 37 mm	233,00 g	15,10€ BTW incl
	Muurbeugel ring - Kit, Zonder schroeven SKU: MCFK1160112W1	65 × 9 × 37 mm	216,00 g	12,10€ BTW incl

Copyright 2026 MC Fact - Alle rechten voorbehouden